上海格琳電子有限公司

搓 牙 制 造 規 范

客戶編號	006-381	客戶料號	460-000507	規格編碼	FTS 1.7*4.5
公司料號	11180001BZ036261				
材質	18A	機台型號	0#車		
工 序	打頭→搓牙→檢驗→熱處理→電鍍→檢驗→篩選→包裝				

無束尾
頭厚從牙平的平行處測量
小頭厚0.2mmMAX

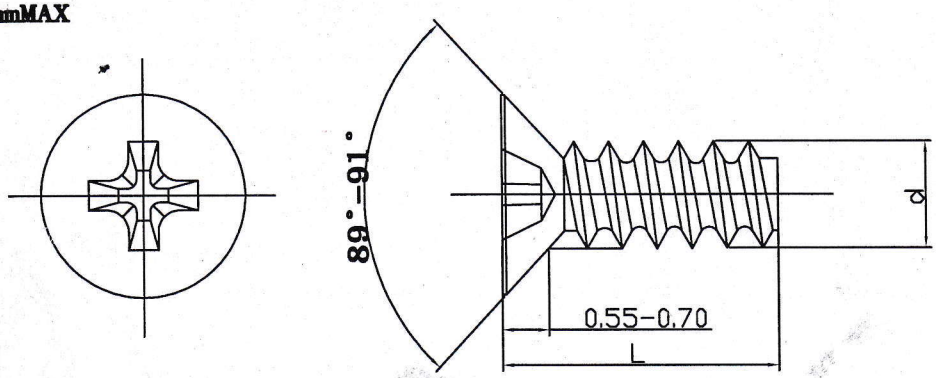

單位:mm

您正在使用
ZWCAD 2003 試用版
詳情請查閱WWW.ZWCAD.COM

製造參考			模具類別		
有效徑	1.36±0.05		牙板	1.7*40牙	
牙長(L)	4.40-4.60				
華司					

檢驗項目	檢驗標準	檢驗項目	檢驗標準
牙徑(d)	1.60-1.70	牙長(L)	4.40-4.60
牙谷(d1)		外觀	目檢
圓周(C)			

上海格琳电子有限公司
2022.11.14
仅限一次

異 動 記 錄

項次	變更原因及內容	處理單號	時間
01	角度110°變更為90+/-1°，頭厚以牙紋平行處取點測量，小頭厚0.2mmMAX 附件图面	E220640	22/6/29

核准	王海	擔當	李巴特	審核	周路司	制圖	駱 平

MF078 (REV 03)

上海格琳電子有限公司

打 頭 制 造 規 范

客戶編號	006-381	客戶料號	460-000507	規格編碼	FTS 1.7*4.5
公司料號	11180001BZ036261				
材質	18A	機台型號	0#車		
工 序	打頭→搓牙→檢驗→熱處理→電鍍→檢驗→篩選→包裝				

無束尾
頭厚從牙平的平行處測量
小頭厚0.2mmMAX

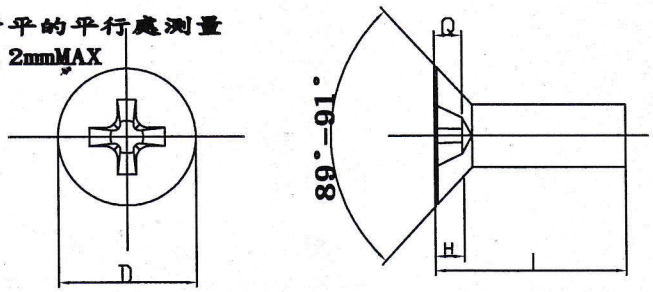

單位:mm

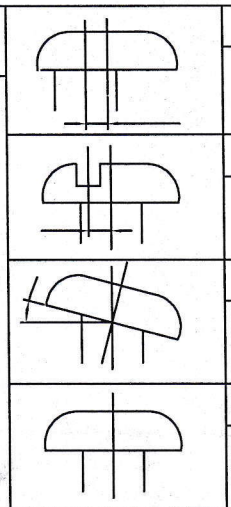

一衝歪斜	0.2MAX
二衝歪斜	0.25MAX
座面傾斜	2°MAX
頂圓度	±0.15

製造參考		
	線徑	$1.32^{+0}_{-0.02}$
	有效徑	1.36±0.05
	外切圓	
	光杆長(L)	4.30-4.40

模具類別		
針號	C01M14F (M045)	
孔內模	1.36*12*15	
十字針壽命	10萬PCS	

您正在使用
ZWCAD 2003 試用版
詳情請查閱WWW.ZWCAD.COM

檢驗項目	檢驗標準	檢驗項目	檢驗標準
頭徑(D)	2.60-2.80	槽配合	0#槽規
頭厚(H)	0.55-0.70	外觀	目檢
針深(Q)	0.60-0.80		

上海格琳電子有限公司
2022.11.14
收 限 一 次

異 動 記 錄

項次	變更原因及內容	處理單號	時間
01	角度110°變更為90+/-1°，頭厚以牙紋平行處取點測量，小頭厚0.2mmMAX 附件图面	E220640	22/6/29

核 准		擔 當		審 核		制 圖	駱 平

MF078 (REV 03)